xam®

Classicmobil s.r.l.
Via M. di Calchere, 38/B
Italy - 25071 Agnosine (BS)
t + 39.0365.89.66.01
t + 39.0365.89.69.26
www.xam.it - sales@xam.it

"Non il solito allungabile". Cosi nasce KRAFT, due tavoli quadrati autonomi sovrapponibili ed anche affiancabili. KRAFT è l' ideale per chi desidera una soluzione polifunzionale per gestire al meglio gli spazi in casa. Struttura in tubolare d'acciaio sezione cm 2,5x2,5.
Spessore piano cm 1,5

Dimensioni:

KRAFT	**tavolo doppio**	
	tavoli sovrapposti	cm 100x100xh75
	tavoli affiancati	cm 195x100xh72,5

Finiture struttura:	bianco opaco
	nero paco
Finiture piano:	MDF laccato bianco opaco
	MDF laccato nero opaco
Manutenzione:	acciaio: pulire con un panno morbido
	piano: utilizzare un panno umido
Designer:	Studio Controdesign in collaborazione con Studio Progetti xam
Anno di realizzazione:	2008

Dati imballaggio:	2 pezzi assemblati; totali 65 kg; mc 0,90.
	n° 1 collo: cm107 x 105x80.

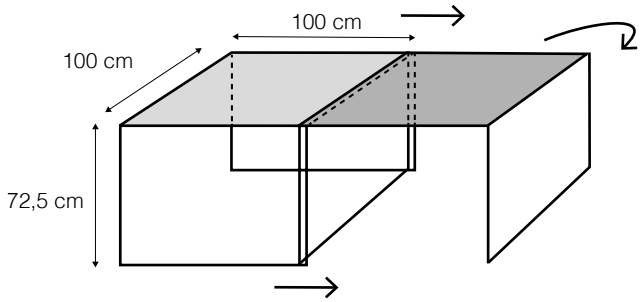

scheda prodotto TAVOLO DOPPIO **KRAFT**

100% MADE IN ITALY