xam®

Classicmobil s.r.l.
Via M. di Calchere, 38/B
Italy - 25071 Agnosine (BS)
t + 39.0365.89.66.01
t + 39.0365.89.69.26
www.xam.it - sales@xam.it

Letto matrimoniale in tubolare d'ottone OT63, sezione cm 3x3. Disponibile in 3 finiture diverse: Grezzo, bronzato, satinato. Incluso di rete fissa a 32 doghe di faggio in multistrato. La struttura base portante è composta da quattro elementi ed è interamente smontabile. Disponibili in abbinamento: testata a muro Free, testata Slim, testata Two, comodini, tappeti, pouf...

Dimensioni:

ASHABRASS BASIC	**struttura letto**	misura rete cm 160x200 dimensioni totali cm 166x206xh25/30
		misura rete cm 180x200 dimensioni totali cm 186x206xh25/30

Finiture struttura:	bronzato, satinato, grezzo (le finiture possono presentare delle sfumature e tonalità più chiare o più scure quale risultato di una lavorazione artigianale, soprattutto nella finitura bronzata)
Manutenzione:	pulire con un panno morbido
Designer:	studio progetti xam
Anno di realizzazione:	2017 - Restyling 2021
Dati imballaggio:	n.1 collo: cm 203x192x14 (struttura+ rete) mc 0,54

scheda prodotto LETTO **ASHABRASS BASIC**

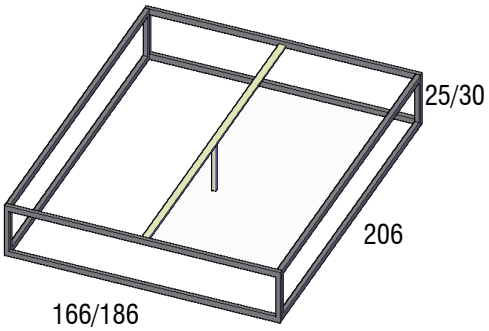

100% MADE IN ITALY